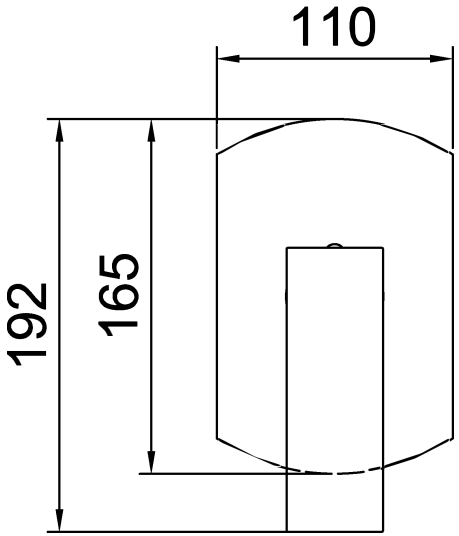
110
192
165

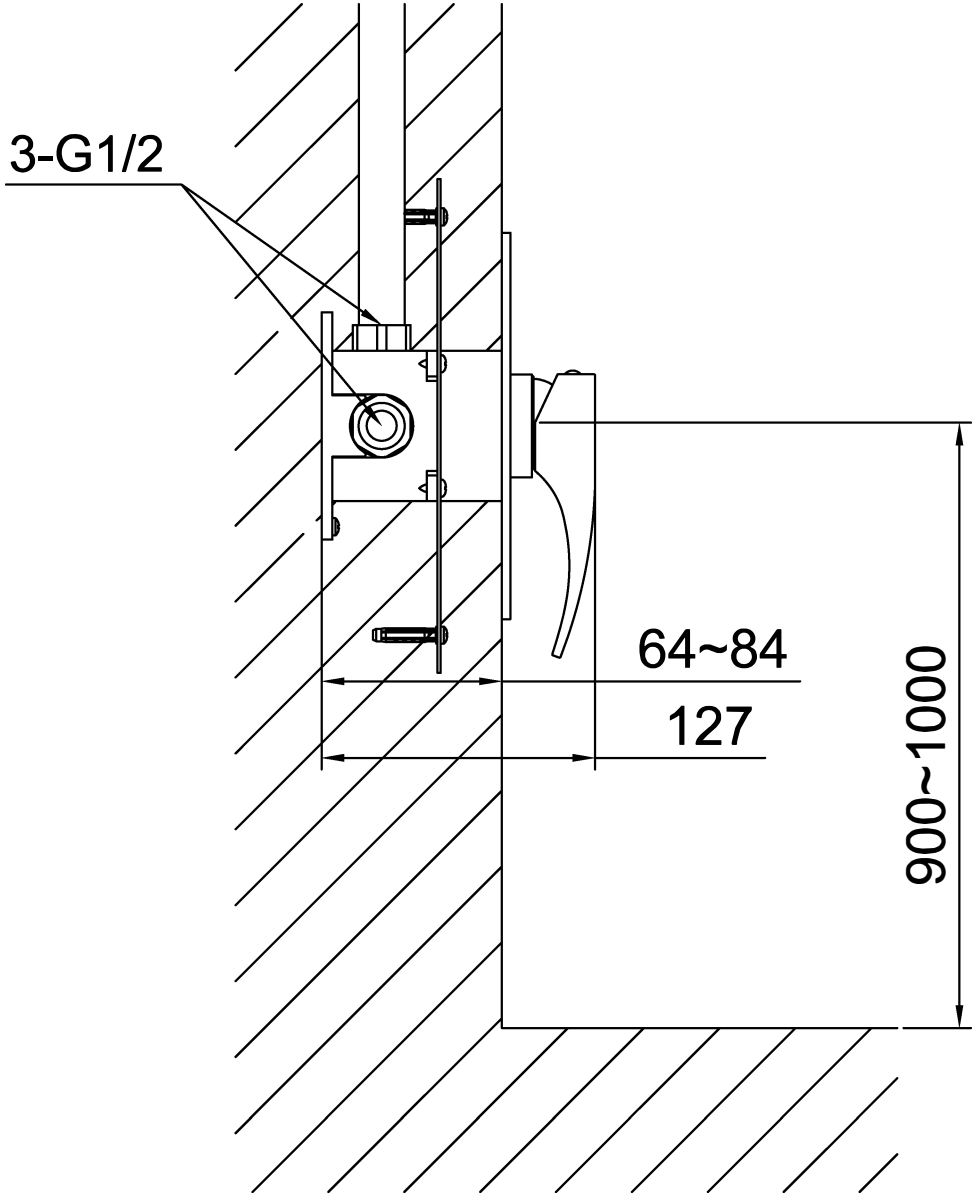
3-G1/2
64~84
127
900~1000