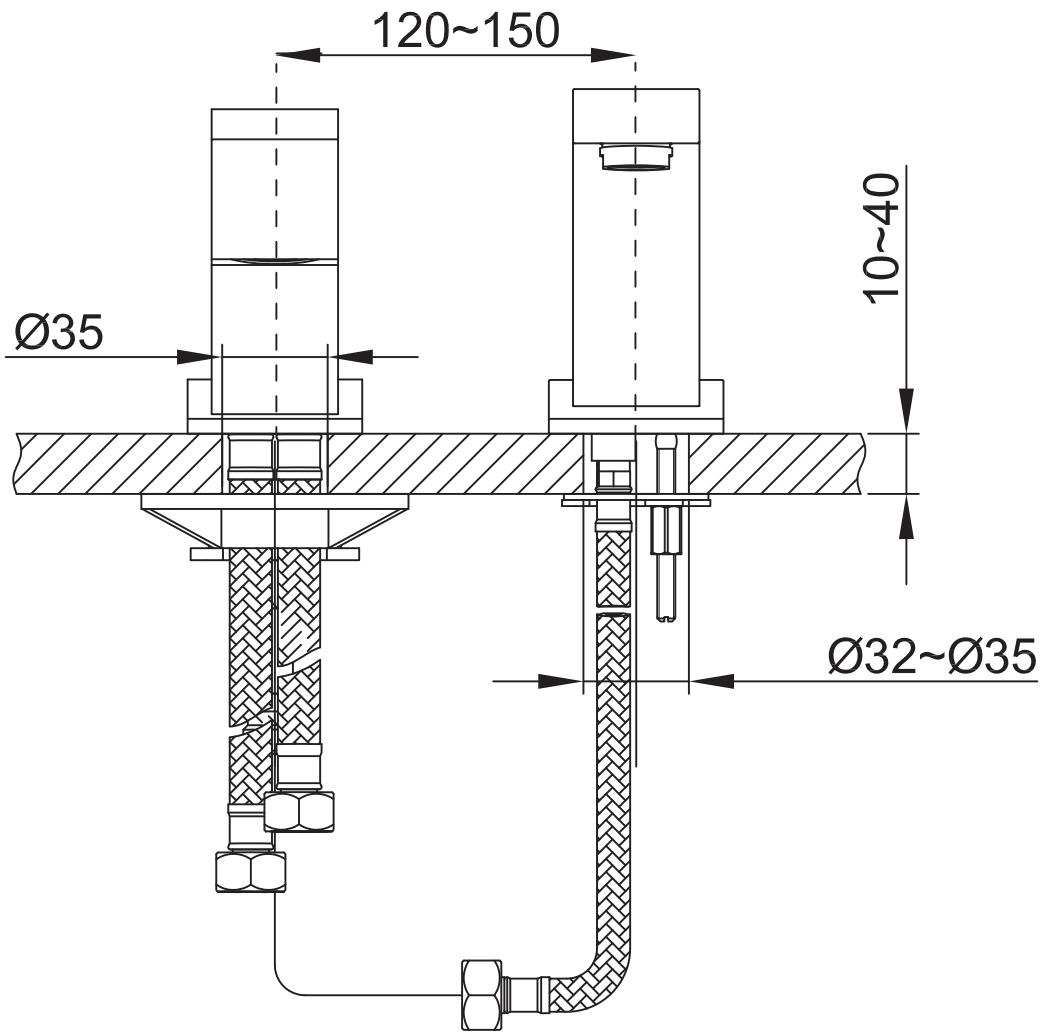
120~150
Ø35
10~40
Ø32~Ø35

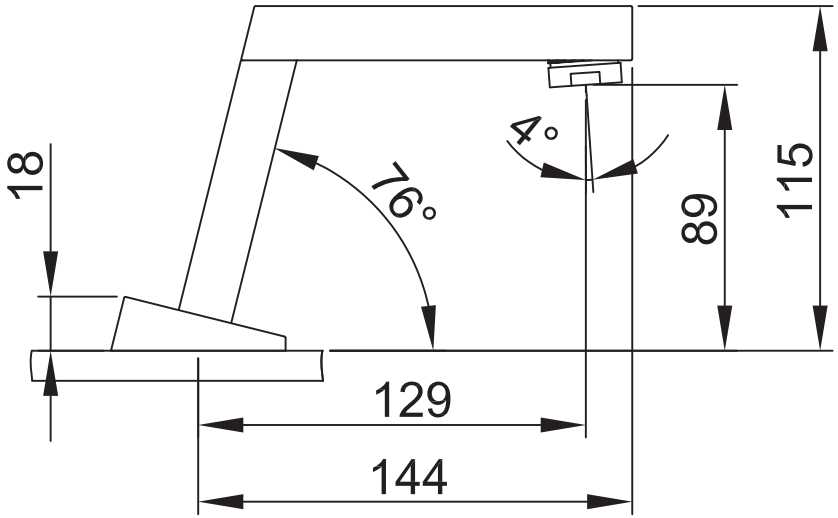
18
76°
4°
89
115
129
144