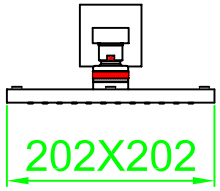
202X202

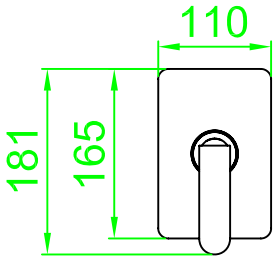
110
181
165

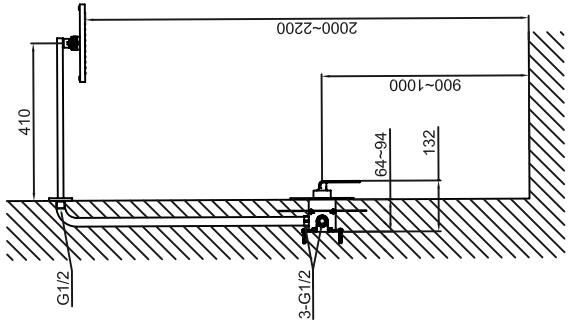
410
G1/2
3-G1/2
64~94
132
900~1000
2000~2200